SUPERIOR TRIBUNAL DE JUSTICIA
FOJA
38
Prov. de Formosa

A C T A Nº 1 9 6 2

En Formosa, Capital de la Provincia del mismo nombre, siendo / las nueve horas del día veintinueve de marzo de mil novecien-/ tos noventa y cinco, se reúnen en la Sala de Acuerdos "Dr. Manuel Belgrano" del Superior Tribunal de Justicia, bajo la Presidencia de su titular Dr. Rodolfo Ricardo Raúl Roquel, los señores Ministros doctores Carlos Gerardo González, Ariel Gustavo Coll y Jorge Talagañis Urquiza, para considerar: PRIMERO: / Resoluciones de Presidencia. La Presidencia informa que, en // virtud de lo establecido en el Art. 29, inc. 10º de la Ley Orgánica Judicial ha dictado las siguientes Resoluciones de Su-/ perintendencia: 1) Nº 91/95, por la cual se tiene por inte-/// rrumpida por razones de servicio la licencia compensatoria correspondiente a la Feria Judicial ordinaria de 1994 a la agente Gladys Celía de Monti a partir del día 7 de marzo. 2) Nº // 100/95, mediante la cual se interrumpe por razones de servicio el descanso compensatorio de la Feria Judicial Ordinaria de // 1994 al agente Claudio Ramón Sánchez a partir del día 23 de // marzo del año en curso. 3) Nº 105/95, por la cual se prorroga/ el usufructo de la Feria Judicial ordinaria de 1994 a la Auxiliar de Segunda María Elisa Battaglia de Olmedo, hasta fecha a determinar. Oído lo cual y leídas que fueron las mencionadas / Resoluciones, ACORDARON: Tenerlas presente y aprobar lo actuado. SEGUNDO: Director de Sistemas Ingeniero Luis Beltrán Baldivieso eleva planes de informatización del Poder Judicial. Visto y considerando el proyecto de informatización del Poder Judicial elevado por el Director de Sistemas y que se tiene a la vista, ACORDARON: Aprobar el proyecto de referencia y la planificación propuesta. TERCERO: Directora del Centro de Asisten-/ cia a la Víctima del Delito s/Invitación al "VIII Congreso de/ Victimología y V Reunión Internacional Sudamericana" (Nota Nº/ 1550/95-Sec.Sup.). Visto la invitación remitida por el Ministerio de Gobierno de la Provincia de Córdoba a traves del Centro de referencia en el epígrafe para participar del "VIII Congre-

//...

//.so de Victimología-V Reunión Internacional Sudamericana", a llevarse a cabo en la ciudad de Córdoba los días 15 y 16 de junio del año en curso, ACORDARON: Tener presente y dar difusión al evento. CUARTO: Juez Civil, Comercial, del Trabajo y de Menores de la Tercera Circunscripción Judicial Dr. Andrés Almaráz s/propuesta. Visto la nota de referencia por la cual el magistrado mencionado propone a la Oficial Mayor Ana E. Figueroa de Cabrera como responsable de la Biblioteca de esa Circunscripción atento a la baja de la señora Virginia del V.Zalazar de Aldonate; y considerando que conforme expresa el señor Juez han prestado su consentimiento los demás magistrados y funcionarios, incluído el titular del ministerio fiscal donde presta actualmente servicios la agente propuesta. Que atento a ello deviene procedente acceder a lo peticionado, debiéndose tener en cuenta asimismo la jerarquización que oportunamente se otorgara a los responsables de las Bibliotecas Departamentales, por lo que, ACORDARON: 1°) Disponer que a partir del día siguiente de su notificación la Oficial Mayor Ana Elizabeth Figueroa de Cabrera pase a prestar servicios en la Biblioteca Departamental de la Tercera Circunscripción Judicial, asignándole la categoría de Jefe de Despacho del Escalafón Administrativo. 2°) Autorizar a Presidencia a suscribir el respectivo contrato. QUINTO: Oficial Mayor Alba Rosa Ríos de Sosa s/renuncia p/jubilación y pedido pago vacaciones no gozadas (Nota N° 1566/95-Sec.Sup.). Visto la nota mencionada por la cual la agente de mención en el epígrafe adjunta copia de la Resolución N° 02975/94 de la Caja de Previsión Social de la Provincia, mediante la cual se le concede la jubilación por invalidez, presentando por tales razones su renuncia al cargo a partir del 1° de abril del corriente año, solicitando asimismo se le abone lo que en concepto de vacaciones no gozadas Y/o cualquier otro emolumento le pudiere corresponder; atento al informe de Secretaría del que surge que la presentante se encontraba con licencia //

//...

TRIBUNAL DE JUSTICIA
FOJA
39
Prov. de Formosa

//.por razones de salud de largo tratamiento (Art.23º-Historia Clínica) desde el 5 de abril de 1993, corresponde tener en /// cuenta dicha circunstancia y lo dispuesto en el Acuerdo Nº /// 1093, punto 14º. Por ello, ACORDARON: 1º) Aceptar la renuncia/ presentada por la Oficial Mayor Alba Rosa Ríos de Sosa, disponiéndose su baja a partir del día 1º de abril del corriente año, agradeciéndole los servicios prestados a la administración de justicia. 2º) Dar intervención a la Dirección de Administración al efecto de hacer efectivo los pagos que correspondan. / SEXTO: Director de Sistemas Ingeniero Luis Beltrán Baldivieso/ s/nota estímulo (Nº 1573/95-Sec.Sup.). Visto la nota mencionada por la cual el Director de Sistemas solicita se agregue al / legajo personal de los agentes Servio R. Acosta y Elisa M.A-// güero una felicitación por los trabajos realizados, ACORDARON: Tener presente y agregar al legajo personal de los agentes mencionados. SEPTIMO: Juez de Paz de Menor Cuantía de Ibarreta // Mirta Hrovatín s/comunicación. Visto la nota remitida por la / magistrada de figuración en el epígrafe por la cual comunica / que ha recibido en donación los siguientes muebles: un juego / de living de madera de algarrobo compuesto por dos sillones de un cuerpo y un sillón de tres cuerpos y un escritorio de madera de algarrobode 0,77 x 0,65 x 1,20mts. con tres cajones, solicitando que los mismos pasen a integrar el patrimonio del Poder Judicial, atento lo cual, ACORDARON: Aceptar la donación / de los muebles cuyas características figuran en el visto del / presente, agradeciendo la misma y dando intervención a la Oficina de Bienes Patrimoniales a sus efectos. OCTAVO: Director / del Servicio Médico Forense Dr. Juan C.Acosta Ferreira s/pedido (Nota Nº 444/95-Sec.Sup.). Visto la nota mencionada por la/ cual el Dr.Juan Carlos Acosta Ferreira pone en conocimiento // las dificultades que se presentan para dar cumplimiento a las/ solicitudes de pericias histopatológicas realizadas por los // Jueces del fuero penal por falta de infraestructura, proponien

//...

//.do a tales efectos se realice un convenio con el Ministerio de Salud Pública de la Provincia a los efectos de solicitar la colaboración del Hospital Central a través de su laboratorio,/ atento lo cual, ACORDARON: Autorizar a Presidencia a tomar los recaudos que estime corresponder. NOVENO: Juez de Paz de Pozo/ del Tigre Dra. María L.D.Benítez Alegre s/pedido (Nota Nº 1233/ 95-Sec.Sup.). Visto la nota de referencia por la cual la magistrada de mención en el epígrafe solicita su traslado a esta Capital, con un cargo similar al que detenta, ACORDARON: Tener / presente. DECIMO: Juez de Paz de Menor Cuantía de Estanislao / del Campo Dr. Lorenzo J. Boonman s/pedido (Nota Nº 1439/95- // Sec.Sup.). Visto la nota mencionada por la cual el señor Juez/ de referencia en el epígrafe solicita se le concedan treinta / (30) días de la licencia que por Feria se le adeuda a partir / del día 21 de abril del año en curso, ACORDARON: Conceder al / Dr. Lorenzo Jacobo Boonman la licencia interesada a partir del día 21 de abril y hasta el 20 de mayo del corriente año, inclusive. DECIMO PRIMERO: Responsable de la Oficina de Infraestructura Arquitecto Fernando F.Polo s/pedido renovación contratos/ locación servicios de albañiles. Visto la nota presentada por/ el responsable de la Oficina de Infraestructura solicitando la renovación de los contratos de locación de los albañiles Aniceto Riquelme, Hugo J.Tarantini, Julio Araujo, Andrés Medina y / Rainerio Landriel; y considerando que atento al rito de obra / que se está implementando a efectos de cumplir con los plazos/ previstos para las refacciones que se vienen realizando hace / menester que los nombrados continúen con las tareas encomendadas, las que de acuerdo al cronograma trazado demandaría un // tiempo prolongado por lo que debería incorporarse a los mismos a la Planta Transitoria de este Poder. Por ello, ACORDARON: Contratar hasta el 31 de julio del corriente año a los señores Julio Hermógenes Araujo, D.N.I. Nº 13.651.480; Hugo Javier Tarantini, D.N.I. Nº 20.590.821; Víctor Andrés Medina, D.N.I. Nº //

//...

TRIBUNAL DE JUSTICIA 40 Prov. de Formosa

//.14.385.834; Rainerio Landriel, D.N.I. Nº 13.697.779 y Anicetto Riquelme, D.N.I. Nº 8.223.396, en el cargo de Ayudante Técnico de Segunda del Escalafón "Servicios e Infraestructura", / con más las asignaciones y bonificaciones que les corresponda. Autorizar a Presidencia a suscribir los respectivos contratos/ una vez cumplidos por parte de los nombrados los trámites de / rigor. DECIMO SEGUNDO: Secretario de la Procuración Dr. Carlos Daniel Buxmann s/pedido (Nota Nº 183/95-Sec.Adm.). Visto la nota de referencia por la cual el funcionario de mención en el / epígrafe solicita la habilitación de una "Caja Chica" para la Secretaría a su cargo; y considerando que la habilitación peticionada habrá de agilizar la satisfacción de las necesidades / de la dependencia mencionada, ACORDARON: 1º) Hacer lugar a lo/ solicitado, disponiendo en consecuencia la habilitación de una "Caja Chica" para la Secretaría de la Procuración General, cuyo funcionamiento deberá ajustarse a las reglamentaciones vi-/ gentes. 2º) Dar intervención a la Dirección de Administración/ a sus efectos. DECIMO TERCERO: Juez en lo Civil, Comercial, // del Trabajo y de Menores de la Tercera Circunscripción Judi-// cial Dr. Andrés Almaraz s/comunicación (Nota Nº 1362/95-Sec.// Sup.). Visto el Oficio Nº 29/95 venido del Juzgado mencionado/ en el epígrafe, por el cual se comunica -conforme a lo dispuesto en el Art. 396 del Código Procesal Civil y Comercial de la/ Provincia-el no cumplimiento por parte de la Contaduría del Municipio de Pozo del Tigre a los pedidos que se le formularan // reiteradamente en los autos caratulados: "CORIA, Clara Nilda / en rep.de su hija menor ESCAJADILLA Mireya c/ ESCAJADILLA Fausto s/Alimentos", Expte.Nº 51-fºnº 46-Año:1994 del reg.delese / Juzgado; atento lo cual, ACORDARON: Hacer Saber al Intendente/ Municipal de la localidad dd Pozo del Tigre que por in-terme-/ dio de la Contaduría del mismo debe dar cumplimiento a lo re-/ querido en el Oficio Nº 414/94 y Radiograma Nº 109/94. DECIMO/ CUARTO: Informe de Presidencia s/licencias concedidas durante/

//...

//.los meses de Noviembredy Diciembre de 1994 (conf.Acuerdo Nº 1812, punto 14º). En este estado el señor Presidente informa / que, de conformidad a las facultades conferidas por Acuerdo Nº 1812, punto 14º, el Presidente titular del año 1994 ha concedido las siguientes licencias: NOVIEMBRE/94: por Maternidad-1ra. Parte: a la Oficial Mayor María C.Monti y a la Escribiente Mayor Myrian Nuñez de Cortéz; Segunda Parte: a la Jefe de Despacho María S.Velázquez y a la Escribiente Mayor Teresa Gómez de Gómez; Justificación de inasistencias: Art.22º: a la Escribiente Mayor Teresa G.de Gómez; Art.28º: a la Jefe de Despacho Virginia Zalazar de Aldonate y a la Oficial Mayor María H.Zarza / de Denis; Art.23º-Historia Clínica: a la Oficial Superior de / Segunda Nancy A.de Malich, a la Oficial Principal Gladys Bogado (del 5/10 al 3/11/94 y del 4 al 18/11/94), a las Escribien-/tes Mayores Sonia L.Martínez y Graciela C.de Berenfeld, a la/ Auxiliar Ayte. Celsa G.de Roglan y al Auxiliar Ayte. José E. / Soraire (del 4/2/94 al 2/1/95); por Matrimonio: a la Oficial / Superior de Primera Dora A.Cénturión y al Auxiliar de Primera/ Adolfo L. Gómez; FERIAS: Julio/93: a la Escribiente Mirta T.de Kraupner (1 día); Ordinaria /93: a la Dra.Josefina A.de Medina; al Oficial Superior de Segunda Benjamín Gómez Machado, a la Oficial Principal Adela E.de González, al Oficial Auxiliar José M.Quintana (10 días) y a la Escribiente Mirta T.de Kraupner (/ 3 días); Julio/94: a las Oficiales Mayores Aida D.de Benítez y Delia Cirstaldo de Fernández, a las Escribientes Mirta T.de // Kraupner (2 días) y Gladys S.de Bazán y al Chofer Edgardo N.Morel. DICIEMBRE/94: Maternidad-1ra.parte: a las Oficiales Auxiliares Griselda Correa de Bernardez y Carmen Cristanchi; Segunda Parte: a la Oficial Mayor María C.Monti (conf.2do.párrafo-/ Art.20º); justificación de inasistencias: Art.22º: al agente / Héctor A.Loviza; Art.23º-Historia Clínica: al Dr.Juan Acosta / Ferreira, a la Oficial Superior de Segunda Mirta G.Miranda (// del 5 al 18/12 y del 19 al 28/12/94), a la Oficial Superior de

//...

SUPERIOR TRIBUNAL DE JUSTICIA
FOJA 41
Prov. de Formosa

//.Segunda Nancy Acosta de Malich, a la Jefe de Despacho María B.Gómez de Galli, a la Oficial Principal Gladys Bogado, a los/ Escribientes Mayores Rosa Pinto y Pedro R.Hermosilla, al agente Héctor A.Loviza y a la Auxiliar Ayudante Celsa R.Garay de / Roglan; por Matrimonio: al Ayudante de Segunda Horacio R.Mon-/ ti; FERIAS: Julio/93: a la Dra.Silvia G.Córdoba (3 días) y a / los Auxiliares de Segunda Oscar A.Crocci y Teresa Garay Sali-/ nas. Oído lo cual, ACORDARON: Tener presente. DECIMO QUINTO: / Exámenes de ingreso p/profesionales s/solicitudes de inscrip-/ ción. Secretaría de Superintendencia presenta las solicitudes/ y documentación adjunta de los aspirantes a participar en el / concurso para ingresar a la Primera Circunscripción Judicial./ Visto las mismas y atento a lo dispuesto en la Acordada Nº /// 1957, punto 10º, ACORDARON: Acceder a la inscripción para el / concurso de profesionales a ingresar al Poder Judicial, solicitada por: 1) ACOSTA de BOGADO, Mónica Raquel; 2) ACOSTA, Selva Librada; 3) ACOSTA, Roberto Rubén; 4) ALUCIN, Alejandra Graciela; ALVARENGA, Elisa Azucena; 6) ARANDA, Lucía Elba; 7) ARAN-/ DA, Amelia; 8) ARRUA, Roxana Marina; 9) AYALA, Gladis Sofía; / 10) BOONMAN, Vanessa Jenny A.; 11)CORONEL, Silvia Beatriz; 12) DORREGO, Wilfrido Omar; 13) FERREYRA, Alejandra Graciela; 14)/ FERREIRA, José Humberto; 15) GUARDIA MENDONCA, Noelia del P.;/ 16) KNAFEL, Rosanna Noemí; 17) LAGRAÑA, Eve Beatríz; 18) MA-// CIEL de FELDMAN, Miriam G.; 19) MEDINA, María Susana; 20) MU-/ CHIUT de GRAU, María T.; 21) MONGELOS, Sergio Fabián; 22) NE-/ ME, Alicia Gabriela; 23) NICORA BURYAILE, María de los A.; 24) PALMEROLA, Rosana Griselda; 25) QUAGLIOTTI, Juan Mario; 26) RIVEROS, Marcelo Alfredo; 27) ROA, Yolanda Estela; 28) SANCHEZ,/ Elvira Dominga; 29) SILVA, Zulma Raquel; 30) TORALES, Claudia/ Beatríz; 31) VALDEZ, Graciela Santa; 32)VILLALBA, Gerardo Da-/ vid; 33) INSAUSTI, Jorge Torcuato. DECIMO SEXTO: Oficial Principal Gladys Bogado s/situación. Visto el informe elevado por/ la Secretaría de Superintendencia respecto a la situación esca

//...

//.lafonaria de la agente de mención en el epígrafe, quien desempeñaba tareas en la Secretaría de Superintendencia, jerar-/ quizada por título con el cargo de Oficial Principal; y considerando: que atento al traslado de la agente dispuesto por Resolución N° 529/84 a la Cámara Civil y Comercial y lo establecido en el punto 8° del Acuerdo 1849 corresponde limitar la jerarquización otorgada oportunamente. Por ello, ACORDARON: Limitar la jerarquización otorgada a la agente Gladys Bogado por / Resolución N° 05/87 del Superior Tribunal de Justicia a partir del día 1° de abril del año en curso, debiendo consecuentemente la nombrada revistar a partir de dicha fecha en el cargo de Oficial del Escalafón Administrativo. DECIMO SEPTIMO: Señor // Santiago Jojot s/ ofrecimiento renovación contrato alquiler inmueble. Visto el ofrecimiento efectuado por el señor Santiago/ Jojot, propietario del inmueble de calle Padre Patiño N° 575/ donde funcionan dependencias de este Poder, para renovar el // contrato de locación suscripto oportunamente con vencimiento / el 31 del mes y año en curso; considerando aceptable la pro-// puesta realizada, ACORDARON: Facultar a Presidencia a celebrar; nuevo contrato. DECIMO OCTAVO: Jefe de la Agrupación VI de Gendarmería Nacional Comandante Mayor Néstor Oscar Dellabianca s/ ofrecimiento (Nota N° 1448/95-Sec.Sup.). Visto la nota remitida por el señor Jefe de la Agrupación VI de Formosa de Gendarmería Nacional mediante la cual ofrece los servicios de la Red Telemática de Gendarmería Nacional para la prosecusión de la / investigación judicial a através del Escuadrón Buenos Aires de la Fuerza con asiento en el Edificio "CENTINELA" de la Direc-/ ción Nacional de Gendarmería; y considerando que resultaría beneficioso para este Poder contar con un Banco de Datos con terminales en el país y exterior para el diligenciamiento de oficios judiciales, ACORDARON: Aceptar y agradecer el ofrecimiento realizado por intermedio de la VI Agrupación Formosa de Gendarmería Nacional, autorizando a Presidencia a disponer lo que

//...

Cde.ACTA Nº 1962/95.-

TRIBUNAL DEL TRABAJO
FOJA 42
Prov. de Formosa

//.corresponda al efecto. DECIMO NOVENO: Presidente Sala I del Tribunal del Trabajo Dr. Eduardo Dos Santos s/Pedido. Visto la nota de referencia por la cual el mencionado magistrado solicita la concesión de una prórroga de quince (15) días hábiles para el dictado de la sentencia en grado de apelación en los autos caratulados: "JUSTINIANO, Victoriano c/Panadería y Despensa "Cabañas" y/o Santos Cabaña s/Demanda Laboral", Expte.Nº18-fº 04-Año: 1995, venido del Juzgado Civil, Comercial, del Trabajo y de Menores de la Tercera Circunscripción Judicial; y // considerando: que resultan atendibles las razones alegadas, ACORDARON: Conceder la prórroga solicitada. Todo lo cual dispusieron y mandaron, ordenando se comunicase y registrase.-

RODOLFO RICARDO RAUL ROQUEL
PRESIDENTE

CARLOS GERARDO GONZALEZ
MINISTRO

Dr. ARIEL GUSTAVO COLL
MINISTRO

JORGE TALAGAÑIS URQUIZA
MINISTRO

Planes de Informatización del Poder Judicial

Direccion de Sistemas Informaticos

Prov. da Formosa
43

SUPERIOR TRIBUNAL DE JUSTICIA

FOJA 44
Prov. de Formosa

PRESIDENTE:

Ricardo Rodolfo Raúl ROQUEL

MINISTROS:

Gerardo GONZALEZ

Ariel Gustavo COLL

Jorge TALAGAÑIS URQUIZA

PROCURADOR:

Hector TIEVAS

SEC. ADMINISTRATIVA:

Irma MANTARAS de LEIVA

SEC.SUPERINTENDENCIA:

Hector O. ROMAN

DIRECTOR DE SISTEMAS:

Luis BELTRAN BALDIVIESO

RESPONSABLE DE PLANIFICACION:

Sergio Raúl ACOSTA

1995

SUPERIOR TRIBUNAL DE JUSTICIA
FOJA 45
Prov. de Formosa

INTRODUCCION:

Conforme entrevistas realizadas con los Sres. Ministros del Excmo. Superior Tribunal de Justicia, en los cuales se analizaron los distintos problemas operativos que se presentan en los circuitos de trabajos realizados en el Poder Judicial de la Provincia, se ha concluido en establecer la necesidad de generar sistemas, los que mediante la informática, aportarán los medios para alcanzar una mejor administración de justicia.

En ese contexto, y considerando las necesidades que la estructura jurídica necesita, se ha elaborado el **Proyecto de Informatización del Poder Judicial de la Provincia**, el cual ha sido aprobado por Acuerdo del Alto Cuerpo y tendrá una duración de 20 meses (abarcando los años 94/95 y 96) , a partir de la aprobación de su ejecución, constando como objetivo principal , hacer mas efectiva y eficiente la Adminstración de Justicia en la Provincia de Formosa.

Ahora, presentamos la **Planificación** del proyecto en cuestión, el que se divide fundamentalmente en tres Planes, (Ver Diagrama 1) los cuales se hallan interrelacionados, y que se mencionan a continuación:

- **Plan 1**:
  Desarrollo de Sistemas de Gestión Administrativo-Contable

- **Plan 2:**
  Desarrollo de Sistemas de Apoyo Jurídico

- **Plan 3:**
  Capacitación Permanente de los Recursos Humanos

A fin de dar cumplimiento a los Programas antes mencionados, fué necesario realizar esta Planificación, (sin perujicio de los sistemas que ya se hallan en funcionamiento), generando el entorno propicio y necesario para la ejecutabilidad de estos 3 Planes del Proyecto:

- Trabajos a ejecutar

- Tiempos que demandará el cumplimiento de los Trabajos

- Recursos con el que cuenta el Poder Judicial

Para ello, se tornó inprescindible la creación de un **Plan Global** y otro **Detallado**, (Ver Diagrama 2) constando el primero de las secuencias de los trabajos principales y de los tiempos que demandarían su cumplimiento , el segundo, de una descripción detallada de cada recurso (Hardware, Software y Humanware).

La Dirección de Sistemas Informáticos, es la encargada de la **Planificación y Programación**, **Ejecución** y del **Testeo Final**, además del **Control Permanente** de todos los pasos mencionados.

FOJA 46
Prov. de Formosa

1) El Plan de Informatizacion del Poder Judicial esta dividido en 3 Programas interrelacionados:

   a) Desarrollo de Sistemas de Gestion Administrativo-Contables y de Personal.
   b) Desarrollo de Sistemas de Apoyo Juridico.
   c) Capacitacion Permanente de los Recursos Humanos.

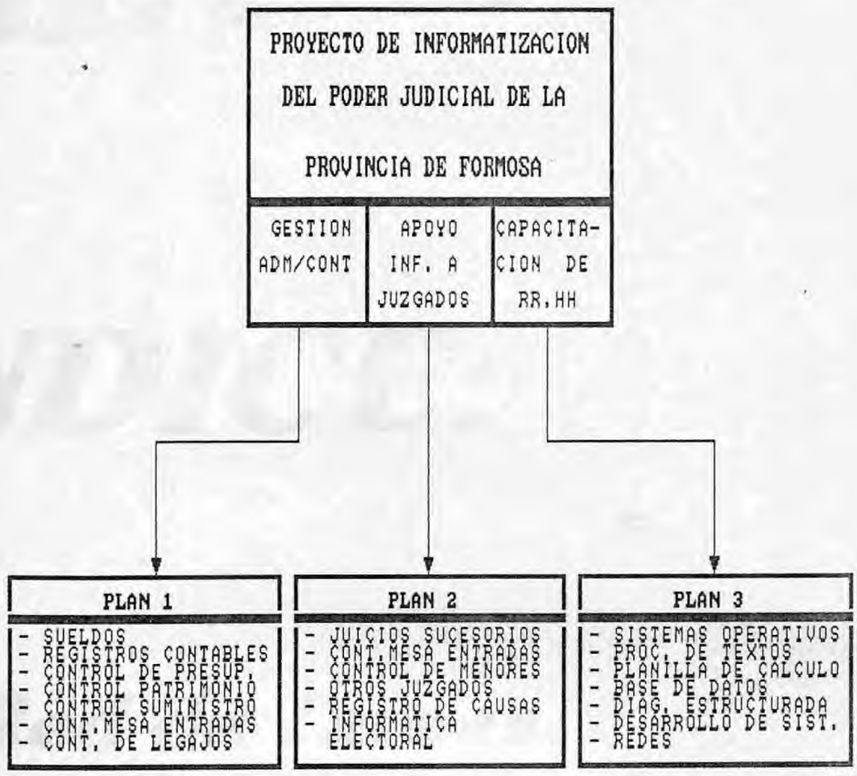

2) El Planeamiento y Management se detalla en el siguiente cuadro.

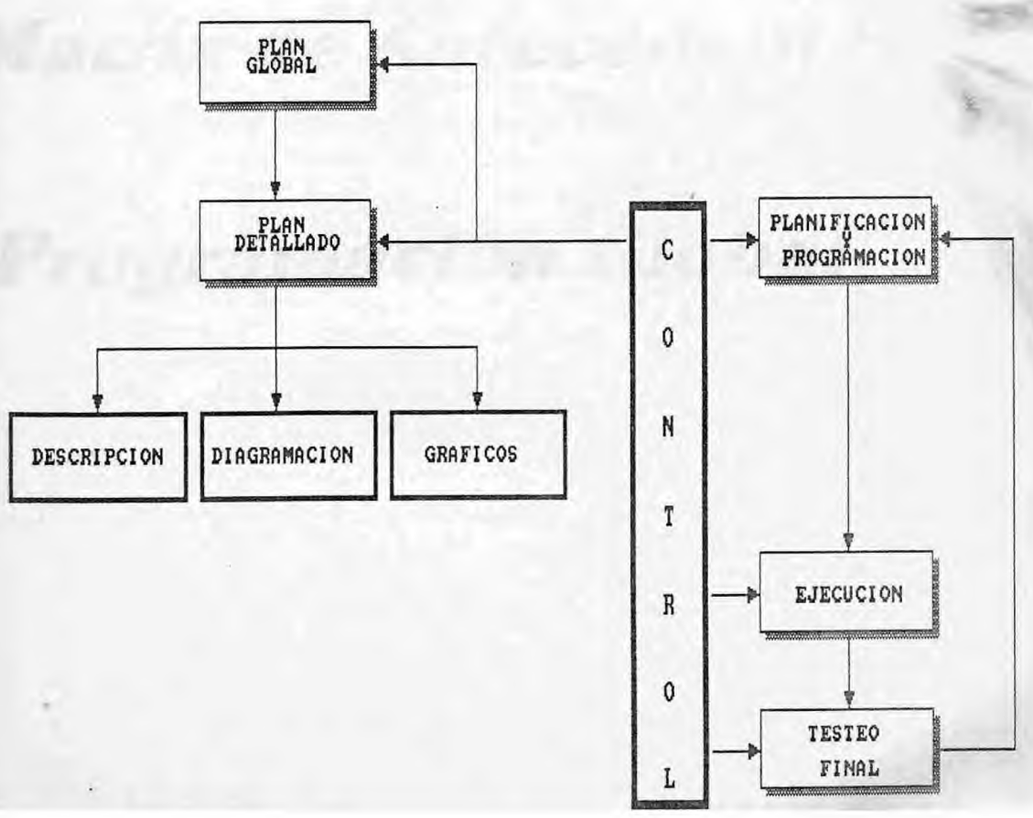

FOLIA 47
Prov. de Formosa

PLAN GLOBAL

INDICE:

* Red de Tareas.
* Matriz de Antecedentes
* Programación Global

RED DE TAREAS (PERT/C.P.M.)

SUPERIOR TRIBUNAL DE JUSTICIA
Prov. de Formosa
48

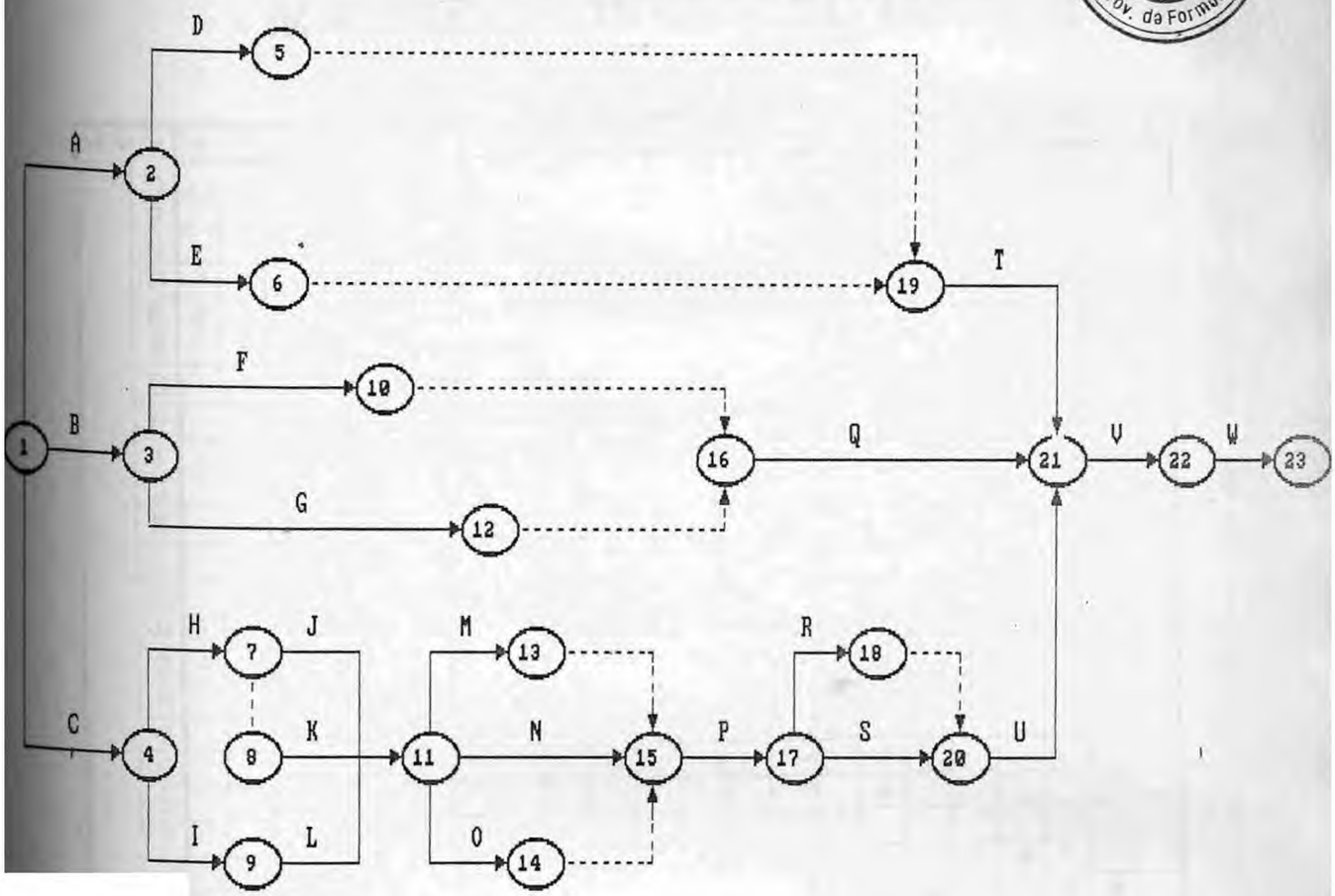

A) Planificacion Hardware.
B) Planificacion Software.
C) Planificacion Humanware.
D) Instalacion de la Red de la Junta Electoral Provincial.
E) Instalacion de la Red Superior Tribunal de Justicia.
F) Desarrollo de Sistemas de la Junta Electoral.
G) Desarrollo de Sistemas Superior Tribunal de Justicia.
H) Capacitacion en D.O.S. Basico (Noreste Sistemas).
I) Capacitacion WordStar (Direccion de Sistemas).
J) Capacitacion Windows Basico (Noreste Sistemas).
K) Capacitacion Red Lantastic (Direccion de Sistemas).
L) Capacitacion de WordStar Superior (Noreste' Sistemas).
M) Capacitacion Introduccion a Redes (Noreste Sistemas).
N) Capacitacion Capacitacion Red Novell (Noreste Sistemas).
O) Capacitacion WordStar para Magistrados y Funcionarios
P) Capacitacion Word (Direccion de Sistemas).
Q) Desarrollo de Otros Sistemas para el Poder Judicial.
R) Capacitacion D.O.S. Superior (Noreste Sistemas).
S) Capacitacion Windows Superior (Noreste Sistemas).
T) Instalacion de las Maquinas en su lugar de Trabajo.
U) Capacitacion del JUBA para Magistrados y Funcionarios.
V) Instalacion de los Sistemas en las Maquinas.
W) Puesta en Funcionamiento de la Red y ejecucion de Sistemas.

SUPERIOR TRIBUNAL DE JUSTIÇA
FOLHA 49
Prov. da Formosa

MATRIZ DE ANTECEDENTES

ANTES DE	A	B	C	D	E	F	G	H	I	J	K	L	M	N	O	P	Q	R	S	T	U	V
A																						
B																						
C																						
D	#																					
E	#																					
F		#																				
G		#																				
H			#																			
I			#																			
J								#														
K								#														
L									#													
M										#	#	#										
N										#	#	#										
O										#	#	#										
P													#	#	#							
Q						#	#															
R																#						
S																#						
T				#	#																	
U																		#	#			
V																	#			#	#	
W																						#

SUPERIOR TRIBUNAL DE JUSTICIA
FOJA
50
Prov. de Formosa

2.A - PROGRAMACION GLOBAL

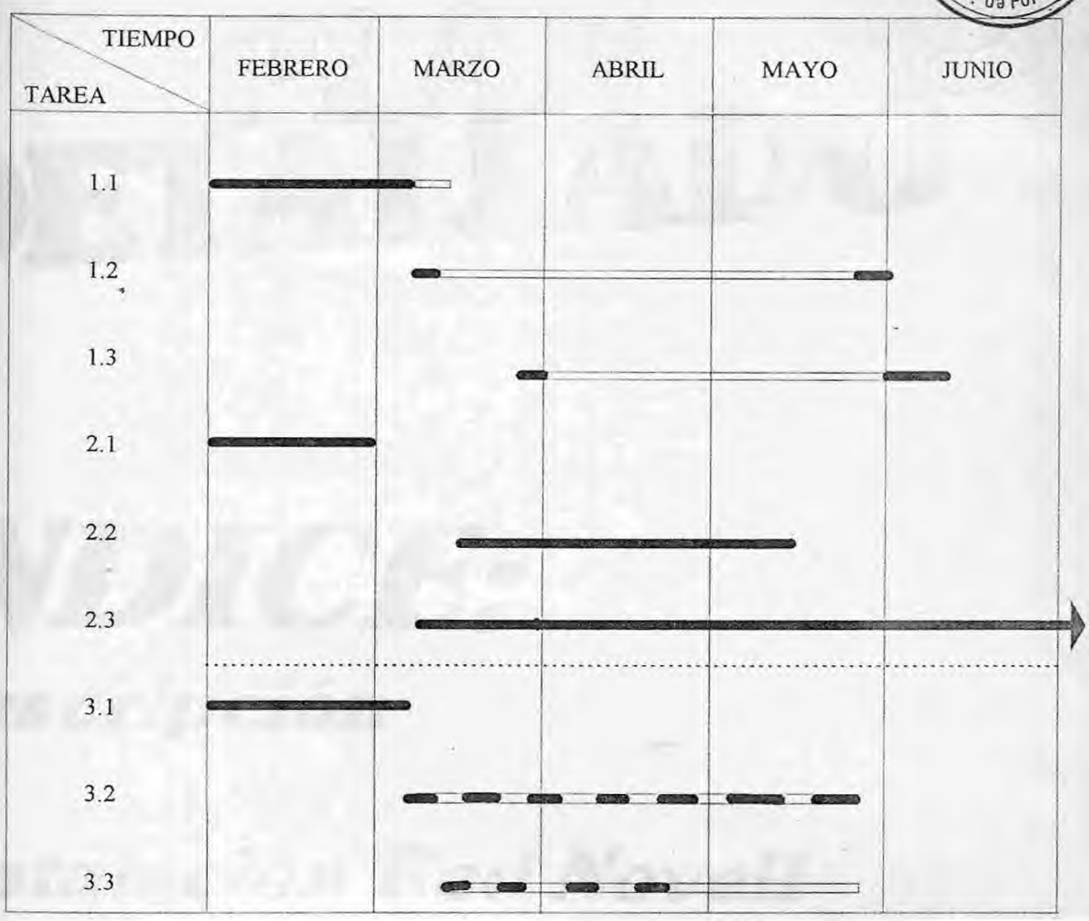

P L A N 1 y 2

1.1 - Planificación del Hardware.

1.2 - Instalación de la Red Junta Electoral Provincial.

1.3 - Instalación de la Red Superior Tribunal de Justicia.

2.1 - Planificación Software.

2.2 - Desarrollo de Sistemas de la Junta Electoral Provincial.

2.3 - Desarrollo de Sistemas del Superior Tribunal de Justicia.

P L A N 3

3.1 - Planificación Cursos de Capacitación (Humanware).

3.2 - Capacitación Noreste Sistemas.

3.3 - Capacitación Dirección de Sistemas.

TRIBUNAL DE JUSTICIA
FOJA
51
Prov. de Formosa

PLAN DETALLADO

INDICE:

*Descripción

*Instalación Red Novell (S.T.J.)

*Instalación Red Lantastic (Junta Electoral)

*Instalación Red Lantastic (S.T.J.)

POVINCIA DE FORMOSA
PODER JUDICIAL

FOJA 52
Dirección de Sistemas
Informáticos
Pod. Jud. de Formosa

PLANIFICACION DE HARDWARE, SOFTWARE Y HUMNWARE A UTILIZAR

PRIMERA ETAPA: Instalación de la RED NOVELL, en distintas dependencias del *Superior Tribunal de Justicia.-*

1) H A R D W A R E

Renglón Número	D E S C R I P C I O N	Cant	Ubicación
A.1.-	HARDWARE		
A.1.1.	Servidor/Dedicado 486/DX	01	Dirección de Sistemas.
A.1.2.	Estaciones de Trabajo 386DX	03	Sección Adm/Per/Cont.
A.1.3.	Estación de Trabajo 386SX	01	Contaduría
A.2.-	Tarjetas de Comunicación RED NOVELL		
A.2.1.	Tarjeta de Comunicación del Servidor	01	Dirección de Sistemas.
A.2.2.	Tarjetas de Comunicación NE 2000	04	Sec.Adm./Personal Contaduría (2)
A.3	Hub Activo inteligente 16 ports	01	Mesa de Entradas
A.4.-	Conexiones		
A.4.1	Terminales tipo Americana RJ 45	10	Dirección Sistemas Sec.Adm./Personal Contaduría
A.4.2.	Cable T.E. de 1x8 mm	250m	
A.4.3.	Cable Canal de 10x20 mm.	100m	
A.4.4.	Caño plástico de 1/2 "	70m	
A.5.-	Impresoras		
A.5.1.	Impresora de Matriz de Puntos	04	Dirección de Sistemas Sec. Administrativa Contaduría (2)
A.6.-	SOFTWARE		
A.6.1.	Sistema Operativo DOS Ver. 6.0	01	Todas las Secciones
A.6.2.	Base de Datos Foxpro LAN Ver.2.5	01	
A.6.3.	Procesador de Textos WordStar Ver 7.0	01	
A.6.4.	Software NOVELL 3.12	01	
A.7.-	INSUMOS		
A.7.1	Caja de Diskette de 5 1/4	10	Dcción de Sistemas
A.7.2	Mesas para Computadoras	05	Todas las Secciones
A.7.3.	Resma de papel	15	Dirección de Sistemas Sec. Administrativa
A.7.4.	Cartucho de cinta para impresora	10	Dirección de Sistemas Contaduría
A.8.-	INSTALACION ELECTRICA		
A.8.1	Instalación de llave Térmica de 10 A	01	Dirección Médica
A.8.2	Colocación de Cable Tipo Bajo/plomo de 2,5x2,5 mm C/ Desnudo a Tierra	170m	
A.8.3.	Instalación de Tomacorriente Exterior	15	Todas las Secciones

ACOSTA Sergio Raúl
Resp. de Planificación

Ing. BECTRAN José Luis
Director de Sistemas

PROVINCIA DE FORMOSA
PODER JUDICIAL

FOJA 53
Dirección de Sistemas
Prov. de Formosa

2) S O F T W A R E

Renglón Número	Sistemas en Red	Proy.	Proc.	Ej.	Realizado Para
B.1.-	SISTEMAS PRINCIPALES				
B.1.1.	Control de Ascensos		*		Sec.Adm/Of.Pers.
B.1.2.	Base de Personal		*		Of. Personal
B.1.3.	Liquidación de Sueldos de Empl.			*	Sec. Sueldos
B.1.4.	Liquidación de Mag./Func.			*	Sec. Sueldos
B.1.5.	Liquidación Imp. Gan. D.G.I.			*	Sec. Sueldos

3) H U M A N W A R E:

Renglón Número	Trabajos Realizados	Responsables
C.1.-	INSTALACION ELECTRICA	
C.1.1.	Inst. de Cable/ Tomacorrientes /	Taller de Electricidad
C.1.2.	Llave Térmica/Puesta a tierra	Encina/Acosta
C.2.-	INSTALACION DE CABLE p/RED	
C.2.1.	Instalación de Cable-canal	Noreste Sistemas/Acosta
C.2.2.	Instalación de Cable T.E. p/Red	Noreste Sistemas/Acosta
C.2.3.	Encripaje de Terminales RJ 45	Noreste Sistemas
C.3.-	INSTALACION DE HARD y SOFT	
C.3.1.	Instalación de Tarjetas	Noreste Sistemas
C.3.2.	Conexionado de las Máquinas	Noreste Sistemas
C.3.3.	Instalación de Software	Noreste Sistemas
C.3.4.	Depuración y Puesta a Punto	Dirección De Sistemas
C.4.-	CAPACITACION	
C.4.1.	Capacitación en D.O.S.	Noreste Sistemas
C.4.2.	Curso Introducción a la Inform.	Ing. Beltrán/Lopez U./Molina Acosta/Asoc. Judicial Formosa
C.4.3.	Capacitación en WordStar	Ing. Beltrán
C.4.4.	Capacitación en Novell Ver.2.11	Noreste Sistemas
C.4.5.	Capacitación en Novell Ver.3.12	Noreste Sistemas

ACOSTA Sergio Raúl
Resp. de Planificación

Ing. BELTRAN José Luis
Director de Sistemas

PROVINCIA DE FORMOSA
PODER JUDICIAL

SUPERIOR TRIBUNAL DE JUSTICIA Prov. de Formosa
FOJA 54
Dirección de Sistema Informáticos

PLANIFICACION DE HARDWARE, SOFTWARE Y HUMANWARE A UTILIZAR

SEGUNDA ETAPA: Instalación de una RED LANTASTIC para *Junta Electoral Provincial.-*

1) H A R D W A R E

Renglón Número	D E S C R I P C I O N	Cant	Ubicacíon
A.1.-	HARDWARE		
A.1.1.	Servidor/Cliente principal Pentium	01	Sección Cómputos
A.1.2.	Servidores Clientes de Trabajo 486 DX	02	Sección Cómputos
A.1.3.	Estaciones o Clientes 486 DX sin disco	02	Mesa de Ent./Of.Aux.
A.2.-	Tarjetas de Comunicación LANTASTIC		
A.2.1.	Tarjeta de Comunicación del Servidor	01	Sección Cómputos
A.2.2.	Tarjetas de Comunicaciones	04	Todas las Secciones
A.3	Hub Activo inteligente 16 ports	01	Sección Cómputos
A.4.-	Conexiones		
A.4.1	Terminales tipo Americana RJ 45	10	Sección Cómputos Of.Aux./Mesa de Ent.
A.4.2.	Cable T.E. de 1x8 mm	80m	
A.4.3.	Cable Canal de 10x20 mm.	80m	
A.5.-	Impresoras		
A.5.1.	Impresora de Matriz de Puntos	01	Sección Cómputos
A.5.2.	Impresora de Alta Velocidad	01	Sección Cómputos
A.5.3.	Impresora Chorro de Tinta	02	Sección Cómputos Oficina Auxiliar
A.6.-	Tape Backup de 250 Mb.	01	Sección Cómputos
A.7.-	SOFTWARE		
A.7.1.	Sistema Operativo DOS Ver. 6.22	05	Todas las Secciones
A.7.2.	Base de Datos Foxpro LAN Ver.2.6	01	Sección Cómputos
A.7.3.	Procesador de Textos Word Ver 6.0	01	Sección Cómputos
A.7.4.	Sistema Operativo Windows Ver. 3.1	01	Sección Cómputos
A.8.-	INSUMOS		
A.8.1	Caja de Diskette de 3 1/2 y 5 1/4	10	Dcción de Sistemas
A.8.2	Mesas para Computadoras	05	Todas las Secciónes
A.8.3.	Cartucho de cinta para impresora	10	Sección Cómputos Oficina Auxiliar
A.9.-	INSTALACION ELECTRICA		
A.9.1	Instalación de llave Térmica de 10 A	01	Direccíon Médica
A.9.2	Colocación de Cable Tipo Bajo/plomo de 2,5x2,5 mm C/ Desnudo a Tierra	50m	
A.9.3.	Instalación de Tomacorriente Exterior	15	Todas las Secciones

PROVINCIA DE FORMOSA
PODER JUDICIAL

PODER JUDICIAL 55 JUSTICIA
Dirección de Sistemas Informáticos
Formosa

2) S O F T W A R E

Renglón Número	Sistemas	Proy.	Proc.	Ej.	Realizado Para
B.1.-	SISTEMAS PRINCIPALES				
B.1.1.	Recep.Exped. de Per.Juridica	*			Mesa de Entradas
B.1.2.	Lista de Candidatos	*			Todas las Secc.
B.1.3.	Resoluciones y Actas	*			Oficina Auxiliar
B.1.4.	Archivo de Expedientes	*			Oficina Auxiliar
B.1.5.	Padrón de Partidos Provinciales	*			Sección Cómputos
B.1.6.	Derogación Aut. de Mesa	*			Sección Cómputos
B.2.-	OTROS				
B.2.1.	Inventario	*			Junta Electoral
B.2.2.	Modelo de Notas	*			Junta Electoral
B.2.3.	Control de Personas	*			Junta Electoral

3) H U M A N W A R E:

Renglón Número	Trabajos Realizados	Responsables
C.1.-	INSTALACION ELECTRICA	
C.1.1.	Inst. de Cable/ Tomacorrientes /	Taller de Electricidad
C.1.2.	Llave Térmica/Puesta a tierra	Taller de Electricidad
C.2.-	INSTALACION DE CABLE p/RED	
C.2.1.	Instalación de Cable-canal	Noreste Sistemas/Acosta
C.2.2.	Instalación de Cable T.E. p/Red	Noreste Sistemas/Acosta
C.2.3.	Encripaje de Terminales RJ 45	Noreste Sistemas/Acosta
C.3.-	INSTALACION DE HARD y SOFT	
C.3.1.	Instalación de Tarjetas	Noreste Sistemas
C.3.2.	Conexionado de las Máquinas	Noreste Sistemas
C.3.3.	Instalación de Software	Noreste Sistemas
C.4.-	CAPACITACION	
C.4.1.	Capacitación en D.O.S.	Dirección de Sistemas
C.4.2.	Capacitación en WINDOWS	Dirección de Sistemas
C.4.3.	Capacitación en Word	Dirección de Sistemas
C.4.4.	Capacitación en Redes Lantastic	Noreste Sistemas
C.4.5.	Desarrollo de Sistemas	Ing. Beltrán en colab. con: Junta Electoral

PROVINCIA DE FORMOSA
PODER JUDICIAL

FOJA 56
Dirección de Sistemas Informáticos
Prov. de Formosa
Poder Judicial

PLANIFICACION DE HARDWARE, SOFTWARE Y HUMANWARE A UTILIZAR

TERCERA ETAPA: Instalación de una RED LANTASTIC para distintas dependencias del *Poder Judicial*.-

1) H A R D W A R E

Renglón Número	D E S C R I P C I O N	Cant	Ubicación
A.1.-	HARDWARE		
A.1.1.	Servidor/Cliente principal Pentium	01	Dcción de Sistemas
A.1.2.	Servidores Clientes de Trabajo 486 DX	02	Cont./Suministro
A.1.3.	Estaciones o Clientes 486 DX sin disco	04	M.Ent./Sec.Civil
A.2.-	Tarjetas de Comunicación LANTASTIC		
A.2.1.	Tarjeta de Comunicación del Servidor	01	Dcción de Sistemas
A.2.2.	Tarjetas de Comunicaciones	06	Todas las Secciones
A.3	Hub Activo inteligente 16 ports	01	Mesa de Entradas
A.4.-	Conexiones		
A.4.1	Terminales tipo Americana RJ 45	10	Todas las Secciones
A.4.2.	Cable T.E. de 1x8 mm	200m	
A.4.3.	Cable Canal de 10x20 mm.	200m	
A.5.-	Impresoras		
A.5.1.	Impresora de Matriz de Puntos	02	Suministro/Contaduría
A.5.2.	Impresora Chorro de Tinta	04	Dirección de Sistemas Mesa de Ent./Sec.Civ.
A.6.-	Tape Bakup de 250 Mb	01	Dirección de Sistemas
A.7.-	SOFTWARE		
A.7.1.	Sistema Operativo DOS Ver. 6.22	06	Todas las Secciones
A.7.2.	Base de Datos Foxpro LAN Ver.2.0	01	Todas las Secciones
A.7.3.	Procesador de Textos Word Ver 6.0	01	Todas las Secciones
A.7.4.	Sistema Operativo Windows Ver. 3.1	01	Todas las Secciones
A.8.-	INSUMOS		
A.8.1	Caja de Diskette de 3 1/2 y 5 1/4	10	Dirección de Sistemas
A.8.2	Mesas para Computadoras	05	Todas las Secciones
A.8.3.	Cartucho de cinta para impresora		Sección Cómputos Oficina Auxiliar
A.9.-	INSTALACION ELECTRICA		
A.9.1	Instalación de llave Térmica de 10 A	01	Direccion Médica
A.9.2	Colocación de Cable Tipo Bajo/plomo de 2,5x2,5 mm C/ Desnudo a Tierra	100m	
A.9.3.	Instalación de Tomacorriente Exterior	10	Todas las Secciones

ACOSTA Sergio Raúl
Resp. de Planificación

Ing. BECTRAN José Luis
Director de Sistemas

PROVINCIA DE FORMOSA
PODER JUDICIAL

SUPERIOR TRIBUNAL DE JUSTICIA Prov. de Formosa FOJA 57 Dirección de Sist. Informáticos

2) S O F T W A R E

Renglón Número	Sistemas	Proy.	Proc.	Ej.	Realizado Para
B.1.-	SISTEMAS PRINCIPALES				
B.1.1.	Base de Abogados /Proc./Esc.		*		Mesa Gral.Entradas
B.1.2.	Base de Martilleros/Peritos		*		Mesa Gral.Entradas
B.1.3.	Control de Notas		*		Mesa Gral.Entradas
B.1.4.	Juicios Sucesorios		*		Sec. Civ. y Comercial
B.1.5.	Control de Presupuesto	*			Contaduría

3) H U M A N W A R E:

Renglón Número	Trabajos Realizados	Responsables
C.1.-	INSTALACION ELECTRICA	
C.1.1.	Inst. de Cable/ Tomacorrientes /	Taller de Electricidad
C.1.2.	Llave Térmica/Puesta a tierra	Taller de Electricidad
C.2.-	INSTALACION DE CABLE p/RED	
C.2.1.	Instalación de Cable-canal	Noreste Sistemas/Acosta
C.2.2.	Instalación de Cable T.E. p/Red	Noreste Sistemas/Acosta
C.2.3.	Encripaje de Terminales RJ 45	Noreste Sistemas/Acosta
C.3.-	INSTALACION DE HARD y SOFT	
C.3.1.	Instalación de Tarjetas	Noreste Sistemas
C.3.2.	Conexionado de las Máquinas	Noreste Sistemas
C.3.3.	Instalación de Software	Noreste Sistemas
C.3.4.	Depuración y Puesta a Punto	Dirección De Sistemas
C.4.-	CAPACITACION	
C.4.1.	Capacitación en D.O.S.	Dirección de Sistemas
C.4.2.	Capacitación en WINDOWS	Dirección de Sistemas
C.4.3.	Capacitación en Word	Dirección de Sistemas
C.4.4.	Capacitación en Redes Lantastic	Noreste Sistemas

*** SISTEMAS QUE TRABAJARIAN FUERA DE LA RED:**

- Control de Juicios de Menores.
- Control de Suministros.
- Control de Patrimonio.

*** SISTEMAS A DISPOSICION TRABAJANDO A PRUEBA DESDE 1.994.**

- Control de Juicios Laborales.
- Control de Juicios Civiles.
- Control de Juicios Penales.

PLANIFICACION DETALLADA

SUPERIOR TRIBUNAL DE JUSTICIA
FOJA 58
Prov. de Formosa

TOTAL DE PERSONAS INVOLUCRADAS

RESPONSABLES DEL PROYECTO

- Director de Sistemas Informáticos: Ingeniero BELTRAN, José Luís.

- Personal a cargo: ACOSTA, Sergio Raúl; AGUERO, Elisa Mariela; MOLINA, José Luís.

PERSONAS QUE PARTICIPAN Y SE BENEFICIAN CON EL PLAN DE INFORMATIZACION

PLAN 1	PLAN 2	PLAN 3
* SUELDOS: 4 (cuatro) PERSONAS * REGISTROS CONTABLES Y CONTROL DE PRESUP. 3 (tres) PERSONAS * CONTROL PATRIMONIO 2 (dos) PERSONAS * CONTROL SUMINISTRO 2 (dos) PERSONAS * CONTROL DE MESA DE ENTRADAS 4 (cuatro) PERSONAS * CONTROL DE LEGAJOS 4(cuatro) PERSONAS	* JUICIOS SUCESORIOS 4 (cuatro) PERSONAS * CONTROL DE MENORES 4 (cuatro) PERSONAS * CONTROL DE JUICIOS CIVILES (Todos los Juzdos.) 15 (quince) PERSONAS * CONTROL DE JUICIOS LABORALES (Sala II y III) 6 (seis) PERSONAS * CONTROL DE JUICIOS CIVILES Y PENALES (Loc. LAS LOMITAS) 4 (cuatro) PERSONAS * CONTROL DE JUICIOS CIVIL Y COMERCIAL (Loc. CLORINDA) 2 (dos) PERSONAS * CONTROL DE JUICIOS CIVIL Y COMERCIAL (Loc. EL COLORADO) 2 (dos) PERSONAS * REGISTRO DE CAUSAS 4 (cuatro) PERSONAS * INFORMATICA ELECTORAL 25 (veinticinco) PERSONAS	* CAPACITACION DEL PERSONAL DEL PODER JUDICIAL 90 (noventa) PERSONAS * CAPACITACION DE MAGISTRADOS Y FUNCIONARIOS 35 (treinta y cinco) PERSONAS

OTRAS PERSONAS

- Taller de Electricidad: 4 (cuatro) PERSONAS.
- Noreste Sistemas: 2 (dos) PERSONAS
- Asociación Judicial Formosa.

FOJA 59
Prov. de Formosa

DESCRIPCION DEL PARQUE INFORMATICO DEL PODER JUDICIAL

El Poder Judicial, gracias a este Proyecto, contará con 3 Redes y 3 Equipos, distribuidos de la siguiente manera: (Ver planos adjuntos)

El Excmo. Superior Tribunal de Justicia:

- 1 (una) Red Novell de 4 nodos.
- 1 (una) Red Lantastic de 5 nodos.
- 2 (dos) Equipos fuera de red

La Junta Electoral Provincial:

- 1 (una) Red Lantastic de 5 nodos
- 1 (un) Equipo conectado al Juzgado Federal.

Cabe destacar, el interés puesto de manifiesto por Magistrados y Funcionarios, que han adquirido computadoras en forma particular y que constantemente solicitan asistencia técnica de esta Dirección, como por ejemplo:

Salas II y III del Excmo. Tribunal del Trabajo

Cámara en lo Criminal Nº 2

Juzgados Civil y Comercial Nº 1,2,3 y 4

Juzgados con asiento en Las Lomitas

Juzgados con asiento Clorinda

Juzgados con asiento en El Colorado

SUPERIOR TRIBUNAL DE JUSTICIA

SUPERIOR TRIBUNAL DE JUSTICIA
FOJA 60
Pcia. de Formosa

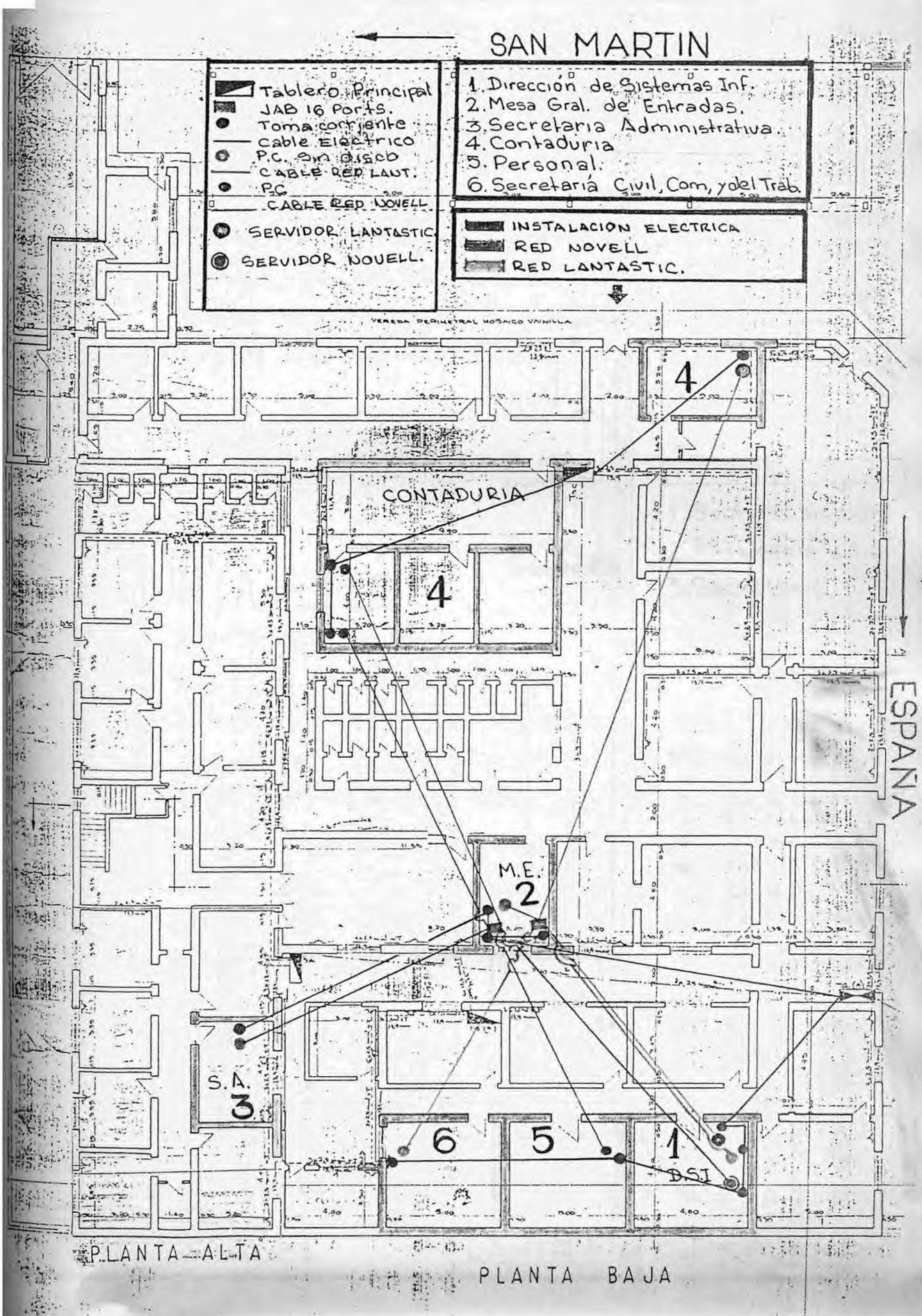

LOCALES

LOCALES					PISOS		ZOCALOS	REVOQUES		REVEST.
DESIGNACION	MEDIDAS ANCHO	MEDIDAS LARGO	SUP.	CONTRAPISO	MATERIAL	MEDIDA		CLASE	TERMIN.	MATERIAL
G. COCHE	2.20	5.30	11,66	HORM. SIMPLE	MOS CALCAR	20x20	CALC 10x30	A LA CAL	FIELTRO	—

ABERTURAS

ABERTURA	MEDIDAS			CANT.	HOJAS	MARCOS	HERRAJES			VIDRIOS	OBSERVACIONES
DESIGNACION	ANCHO	ALTO	ESP.				CERRADURA	FICHAS	FALLEBAS		
PUERTA	2.10	2.00	0.035	1	4	CHAPA Nº 18	EMBUTIR A CILINDRO	POMELAS	EMPUTIDAS	MARTELET	
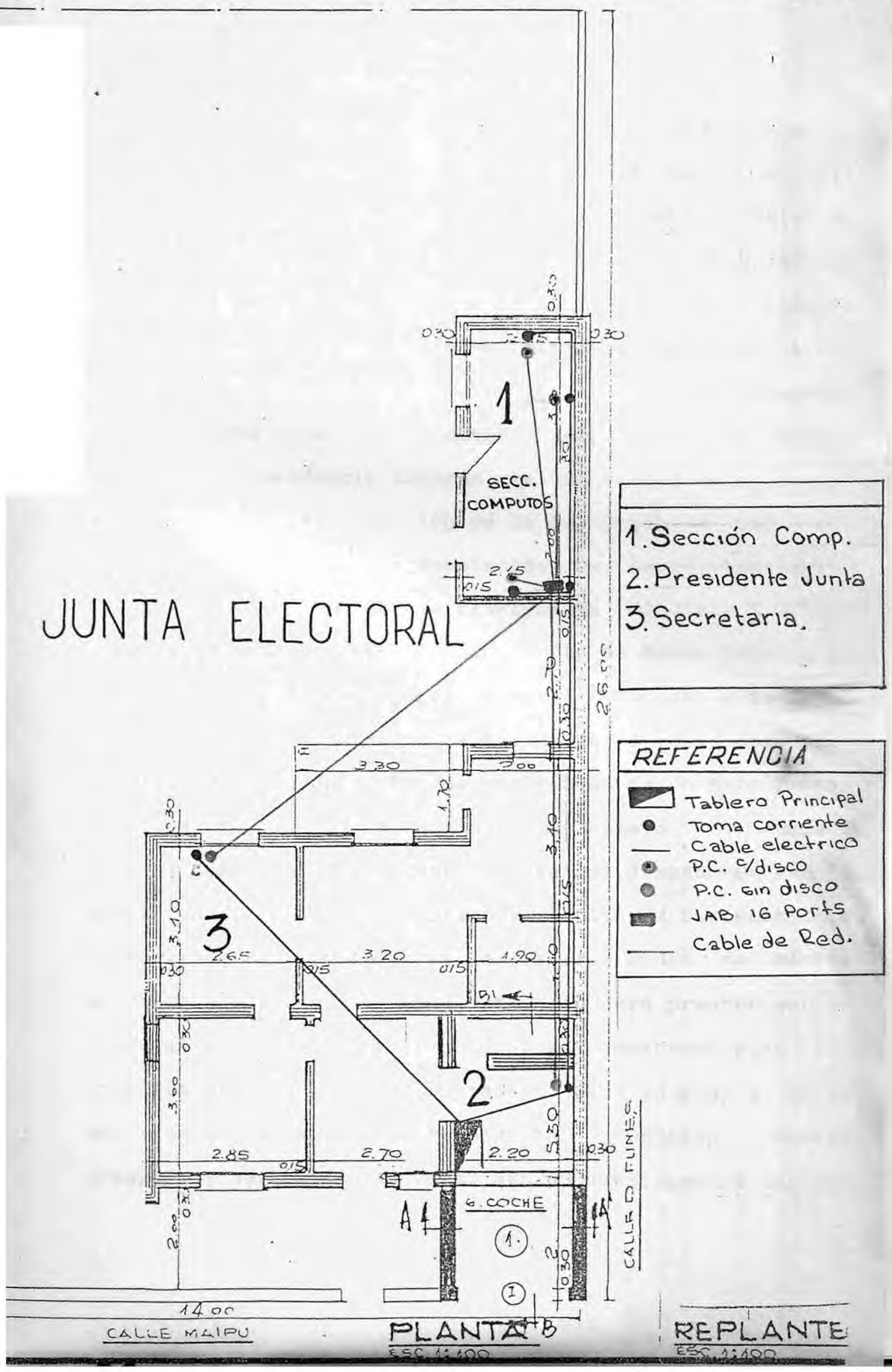
TRIBUNAL DE JUSTICIA Provincial de Formosa
61